Montageanweisung
Installation Instructions
Notice d'installation

Istruzioni per il montaggio
Instrucciones de montaje

DE4-COM-2X

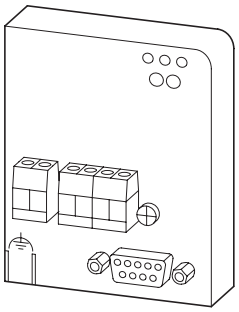

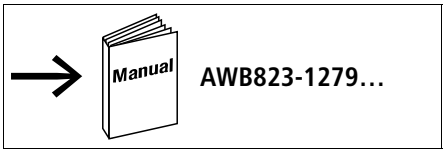

Lebensgefahr durch elektrischen Strom!
Nur Elektrofachkräfte und elektrotechnisch unterwiesene Personen dürfen die im Folgenden beschriebenen Arbeiten ausführen.

Electric current! Danger to life!
Only skilled or instructed persons may carry out the following operations.

Tension électrique dangereuse !
Seules les personnes qualifiées et averties doivent exécuter les travaux ci-après.

Tensione elettrica: Pericolo di morte!
Solo persone abilitate e qualificate possono eseguire le operazioni di seguito riportate.

¡Corriente eléctrica! ¡Peligro de muerte!
El trabajo a continuación descrito debe ser realizado por personas cualificadas y advertidas.

Abmessungen – Dimensions – Dimensioni – Dimensiones [mm]

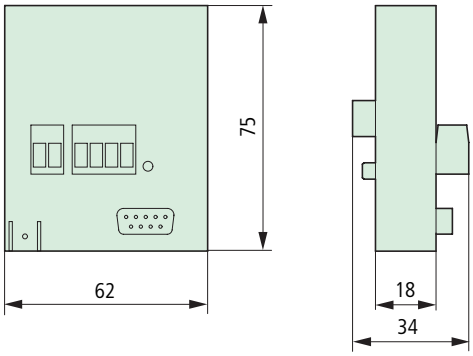

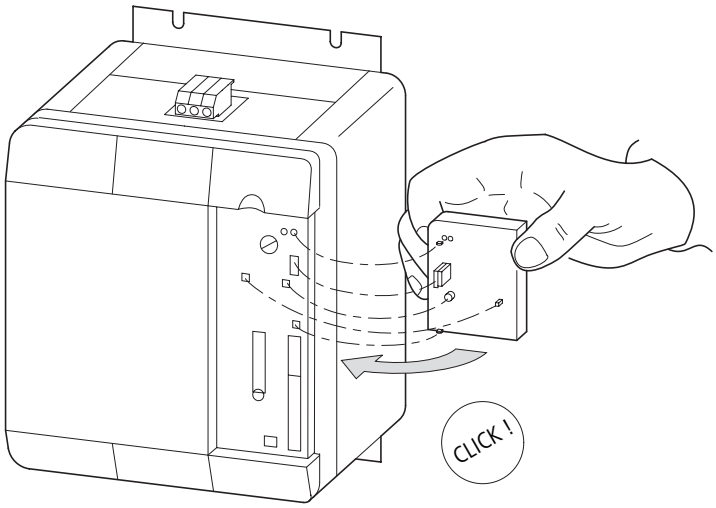

Vorsicht!
DE4-COM-2X ohne Gewaltanwendung stecken oder ziehen.
Serielle Schnittstelle DE4-COM-2X für die Softstarter DM4.

Caution!
Do not fit or remove the DE4-COM-2X by force.
DE4-COM-2X serial interface for the DM4 soft starter.

Attention !
Enficher ou retirer la DE4-COM-2X sans forcer.
Liaison série DE4-COM-2X pour démarreurs progrssifs DM4.

Attenzione!
Staccare e connettere la DE4-COM-2X senza forza.
Intefaccia seriale DE4-COM-2X per softstarter DM4.

¡Atención!
No fuerce el montaje o desmontaje de la DE4-COM-2X.
Interface serie DE4-COM-2X para los arrancadores suaves DM4.

For Moeller Electric Sales and Support call KMparts.com (866) 595-9616

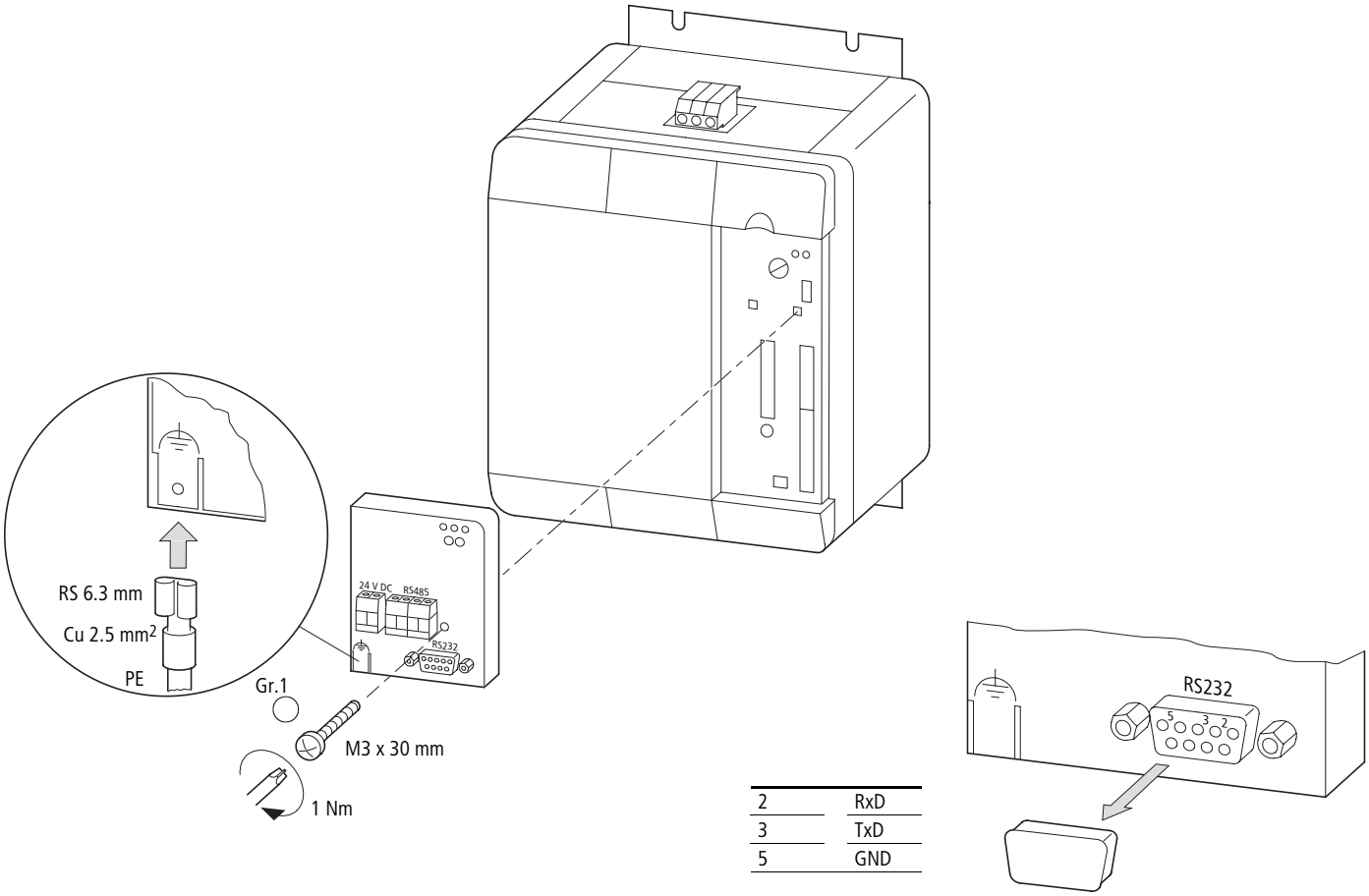

2	RxD
3	TxD
5	GND

Anschlüsse – Connections – Raccordements – Collegamenti – Conexiones

71	TB/RB	
72	TA/RA	
88	⊣⊢ PE	(0.1 µF, 250 V)
89	— PE	

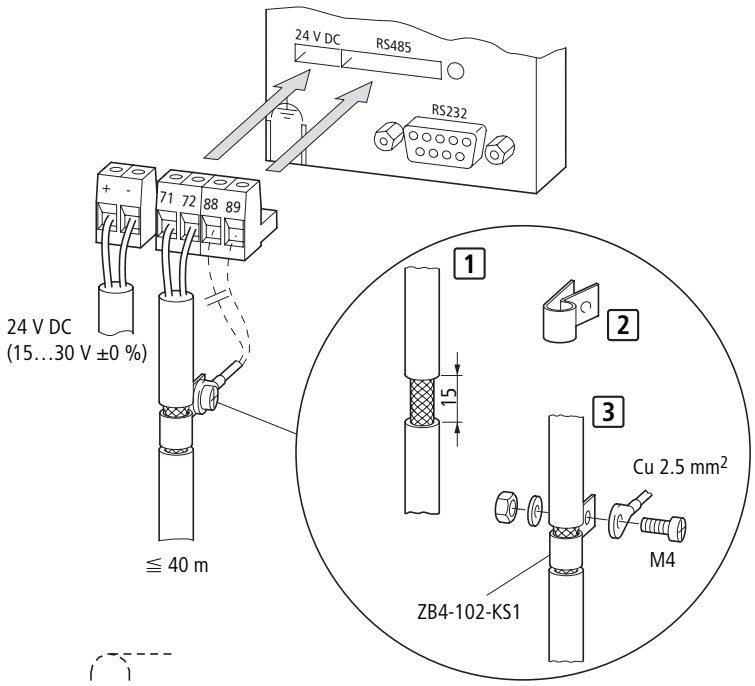

→ ZB4-102-KS1 muss separat bestellt werden.
ZB4-102-KS1 must be ordered separately.
ZB4-102-KS1 doit être commandé séparément.
ZB4-102-KS1 deve essere ordinate seperatemente.
ZB4-102-KS1 debe adquirise por separado.

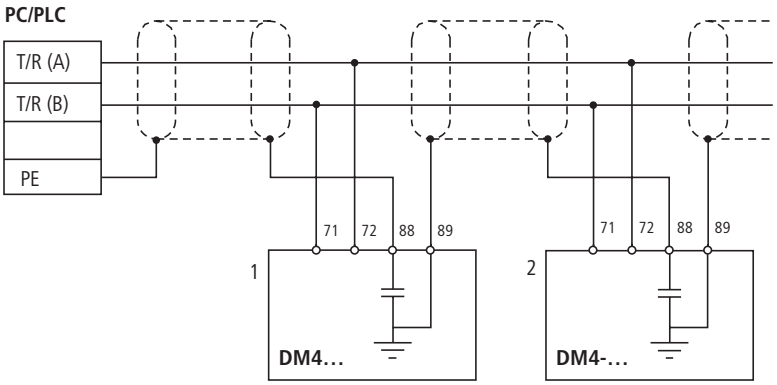

07/08 AWA823-1570

Moeller GmbH, Industrieautomation, D-53105 Bonn
© 1997 by Moeller GmbH
Änderungen vorbehalten
07/08 AWA823-1570 393899
Printed in Germany (07/08)
Doku/Eb
For Moeller Electric Sales and Support call KMparts.com (866) 595-9616